# Набор мебели для детской комнаты "Жили-были"

## Кровать "ВЫРАСТАЙКА" (Сборка эксцентриковая стяжка)




Перечень деталей

| | |
|---|---|
| 1. Царга кровати левая | 1000*64 - 1 шт. |
| 2. Царга кровати правая | 1000*64 - 1 шт. |
| 3. Щит под матрас 1 | 1000*652 - 1 шт. |
| 4. Изножье кровати МДФ | 684*300 - 1 шт. |
| 5. Изголовье кровати МДФ | 684*540 - 1 шт. |
| 6. Передняя боковая накладка МДФ | 680*240 - 1 шт. |
| 7. Правая стенка кровати | 680*240 - 1 шт. |
| 8. Задняя боковая накладка | 680*240 - 1 шт. |
| 9. Левая стенка кровати | 680*240 - 1 шт. |
| 10. Щит под матрас 3 | 652*200 - 2 шт. |
| 11. Щит под матрас 2 | 652*200 - 1 шт. |
| 12. Опора кровати 2 | 652*280 - 1 шт. |
| 14. Опора кровати 1 | 652*280 - 1 шт. |
| 15. Ребро жесткости правое | 648*160 - 1 шт. |
| 16. Ребро жесткости левое | 648*160 - 1 шт. |
| 17. Планка кровати | 620*64 - 1 шт. |
| 18. Опора кровати 3 | 652*280 - 1 шт. |
| **** Матрас | 1200*600 - 1 шт. |
| **** Подушка | 600*200 - 2 шт. |

Перечень фурнитуры

| | |
|---|---|
| 1. Стяжка эксцентриковая | - 32 шт. |
| 2. Заглушка | - 32 шт. |
| 3. Наконечник пластмассовый | - 8 шт. |
| 4. Шуруп 3,5*12 | - 16 шт. |
| 5. Шуруп 4*30 | - 21 шт. |
| 6. Ключ шестигранник | - 1 шт. |
| 7. Шкант 8*30 | - 4 шт. |

Предприятие изготовитель оставляет за собой право на замену фурнитуры, комплектующих.

Для более быстрой и качественной сборки изделий рекомендуем пользоваться услугами специалистов.

ООО «Мебель торг плюс»

**Mebeltp.ru**

# Набор мебели для детской комнаты "Жили-были"

## Кровать "ВЫРАСТАЙКА"

Кровать комплектуется матрасом 1200*600 и двумя подушками 600*200.

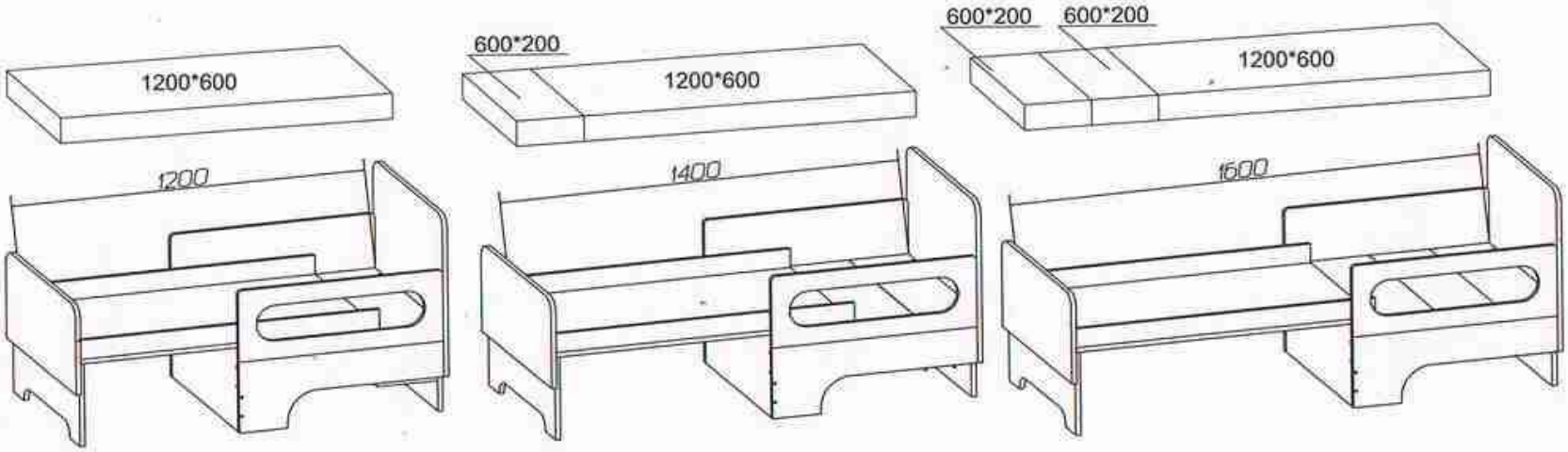


Кровать разработана таким образом, что есть возможность менять размер спального места.

Для размера 1200*600 необходимо убрать подушки в отделение между щитами под матрас 2 и 3. Щит под матрас 2 установлен как показано на схеме. Щит под матрас 3 установлен,при помощи эксцентрика, в нижней части боковых стенок кровати. При полном раздвижении кровати до 1600мм щит под матрас 3 открепить от нижней части боковых стенок и установить рядом со щитами 2 и 3. Общее количество щитов под матрас 652х200 - 3 шт.

Для размера 1400*600 необходимо выдвинуть подвижную часть кровати до размера 1400. Снимается щит под матрас 3 от нижней части боковых стенок кровати и укладывается плотно к щиту под матрас 2.Подвижная часть кровати придвигается к щитам вплотную. К матрасу 1200*600 добавляется подушка 600*200.

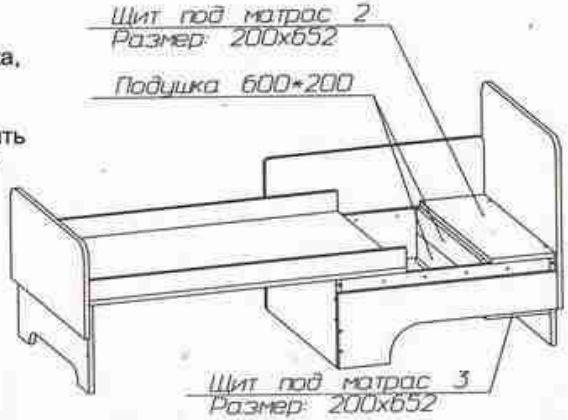


Для размера 1600*600 подвижная часть кровати выдвигается до упора планки кровати в основание кровати 2. Дополнительный щит под матрас 3 устанавливается вплотную к ранее установленным щитам 2 и 3.

Хранение подушек.
Если кровать имеет спальное место 1200 и 1400, подушки располагаются как показано на схеме.

ООО «Мебель торг плюс»
**Mebeltp.ru**

# ПОРЯДОК СБОРКИ КРОВАТИ "ВЫРАСТАЙКА"
## (Сборка ЭКСЦЕНТРИКОВАЯ СТЯЖКА)

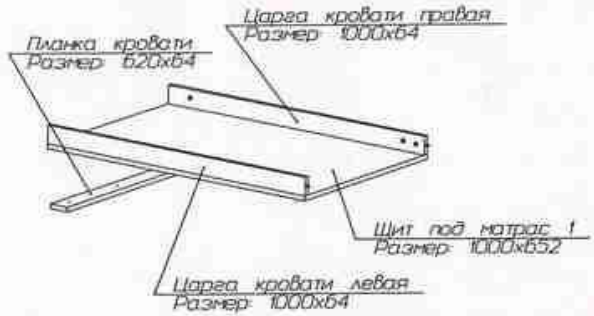


1. К щиту под матрас 1 закрепить царги при помощи эксцентриковой стяжки и шкантов.
2. Планку закрепить, по намеченным отверстиям, при помощи шурупов 4*30.




3. Опора кровати 3 закрепляется к щиту под матрас 1 при помощи эксцентриковой стяжки.




4. Изножье кровати закрепить к опоре кровати, по намеченным отверстиям, при помощи шурупов 4*30. Изножье кровати дополнительно фиксируется к царгам кровати при помощи эксцентриковой стяжки.

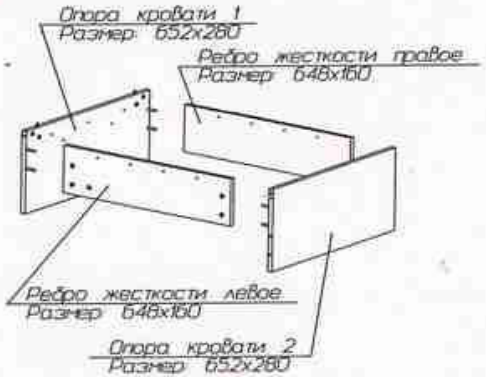


5. Между опорами кровати 1 и 2 установить ребра жесткости при помощи эксцентриковой стяжки.

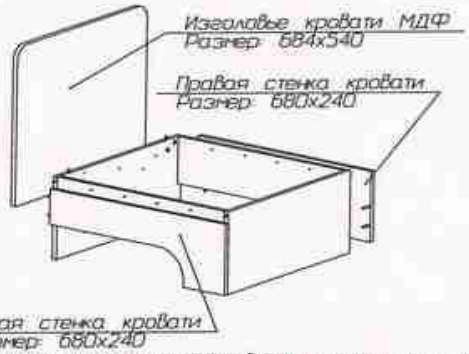


6. При помощи эксцентриковой стяжки закрепить стенки кровати к опоре 3. Затем к торцам стенок кровати закрепить изножье, также при помощи эксцентриковой стяжки. Изножье кровати фиксируется, дополнительно, к опоре кровати 1, по намеченным отверстиям, при помощи шурупов 4*30.

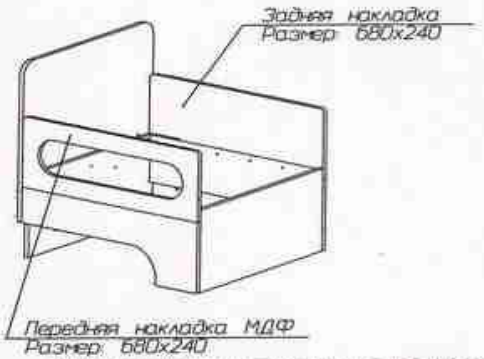


7. Накладки кровати, передняя и задняя закрепляются к опоре кровати при помощи эксцентриковой стяжки. К ребрам жесткости накладки кровати крепятся, по намеченным отверстиям, при помощи шурупов 4*30. Задняя накладка устанавливается к стене комнаты, передняя к центру.

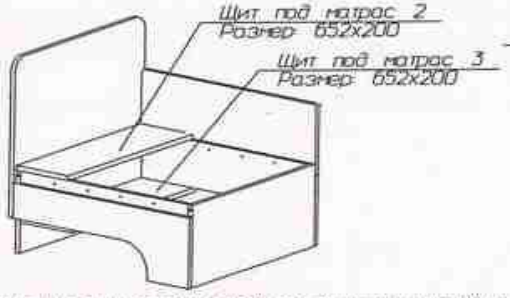


8. Щиты под матрас 2 и 3 крепятся, как указано на схеме, при помощи эксцентриковой стяжки.
В кровати предусмотрен еще один щит под матрас 3 для раздвижения кровати в размер 1600мм.
В сдвинутом положении кровать имеет спальное место 1200 мм.
Развигается кровать по 200мм. от 1200 до 1600мм.




При полном раздвижении нижний щит 3 установить под матрас вместе с дополнительным щитом 3.

ООО «Мебель торг плюс»
**Mebeltp.ru**

ООО «Мебель торг плюс»
**Mebeltp.ru**

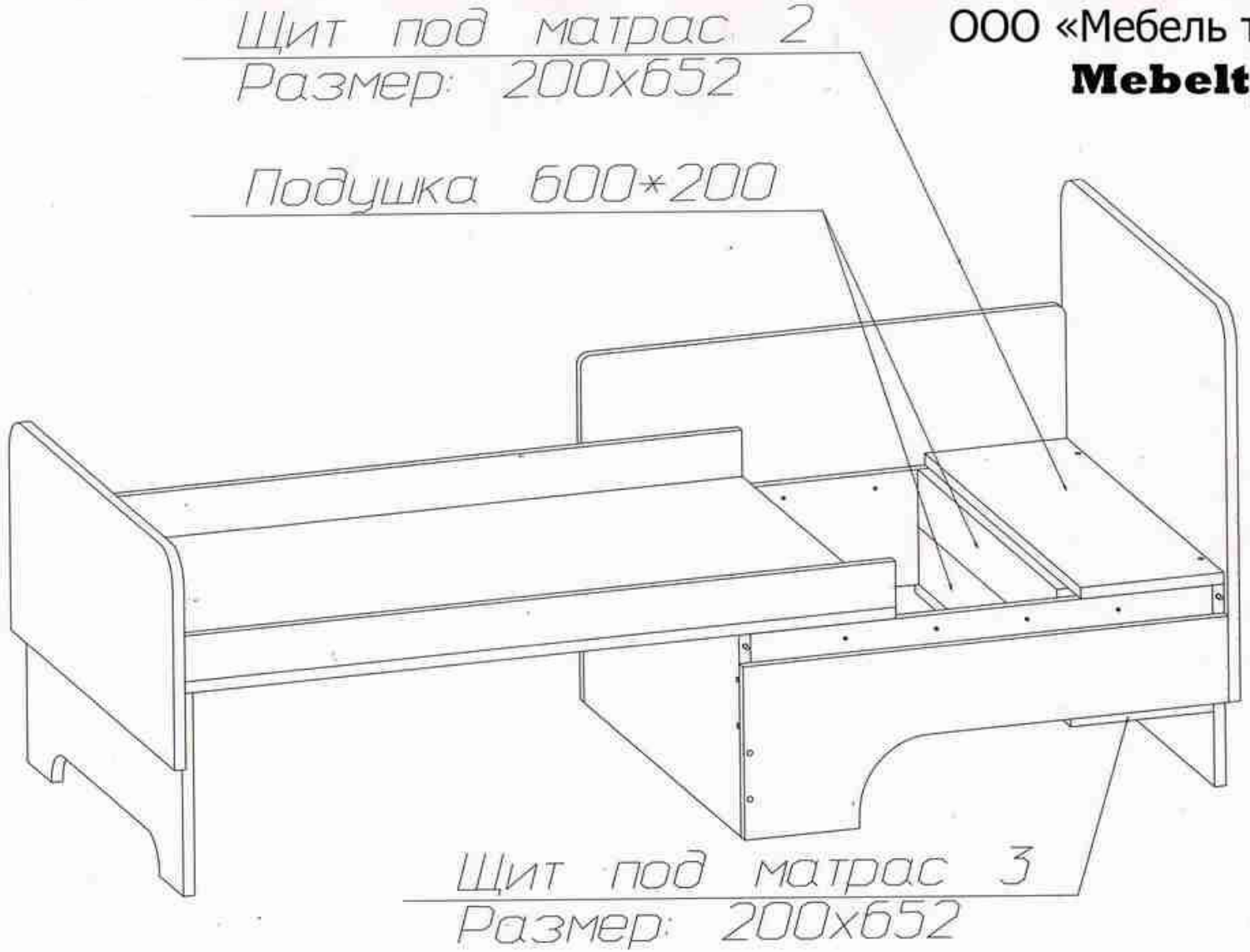


Хранение подушек.
Если кровать имеет спальное место 1200 и 1400, подушки располагаются как показано на схеме.